INSTRUKCJA OBSŁUGI I KARTA GWARANCYJNA

KOMPRESOR OLEJOWY DWUTŁOKOWY

Model: OL-V2-L-50-2.2-IN

NAC
NEW AMERICAN CONCEPT

SERWIS.NAC.COM.PL

KOMPLEKSOWA OBSŁUGA SERWISOWA



Zapewniamy Twój święty spokój



KOMPRESOR OLEJOWY DWUTŁOKOWY

Model: OL-V2-L-50-2.2-IN

Producent: NAC Sp. z o.o.
Al. Krakowska 39, 05-090 Raszyn
fax +48 22 314 93 09
www.nac.com.pl, info@nac.com.pl

Serwis Centralny - Magazyn
fax +48 46 819 35 29
serwis.nac.com.pl, serwis@nac.com.pl

CE

Uwaga!
Przed przystąpieniem do montażu lub obsługi należy zapoznać się z niniejszą Instrukcją Obsługi.

Urządzenie przeznaczone jest do obsługi terenów przydomowych.
Używanie urządzenia do celów profesjonalnych, półprofesjonalnych lub zarobkowych powoduje unieważnienie gwarancji.

Instrukcja oryginalna – 2024

SPIS TREŚCI

Spis treści	3
Dane techniczne	3
Opis stron graficznych i piktogramów	4
Ogólne przepisy bezpieczeństwa	5
Szczegółowe przepisy bezpieczeństwa	7
Informacja o wpływie na zdrowie substancji znajdujących się wewnątrz urządzenia	8
Informacja o wpływie na środowisko substancji znajdujących się wewnątrz urządzenia	9
Informacja o systemie zbierania zużytego sprzętu elektrycznego i elektronicznego oraz roli gospodarstwa domowego	9
Bezpieczeństwo i odpowiedzialność producenta	9
Ryzyko resztkowe	9
Zastosowanie	10
Przed pierwszym uruchomieniem	10
Uruchomienie	11
Obsługa	12
Czyszczenie, konserwacja i przechowywanie	12
Transport	13
Przeglądy i diagnozowanie problemów	13
Gwarancja i serwis	14
Schemat złożeniowy	15
Deklaracja zgodności	16
Warunki gwarancji	18
Karta gwarancyjna	19

DANE TECHNICZNE

KOMPRESOR OLEJOWY DWUTŁOKOWY	
Typ, model	**OL-V2-L-50-2.2-IN**
Moc znamionowa	2200 W (3,0 HP)
Napięcie, częstotliwość	230 VAC, 50 Hz
Prędkość obrotowa bez obciążenia	2850 obr./min
Klasa ochronności elektrycznej	I
Pojemność zbiornika	50 l
Maksymalne ciśnienie robocze	116 PSI (8 barów)
Wydajność efektywna	392 l/min
Zakres temperatur pracy zbiornika	-10ºC do +90ºC
Zmierzony poziom mocy akustycznej LwA	94 dB (A)
Gwarantowany poziom mocy akustycznej LwA	96 dB (A)
Masa urządzenia	41 kg
Rok produkcji	2024

W opakowaniu znajdują się:
- kompresor,
- koła jezdne 2 szt., śruby 2 szt., podkładki sprężyste 2 szt., uszczelki 4 szt., nakrętki zabezpieczające M10 2 szt.,
- gumowe stopki 2 szt, śruby M8x25 2 szt., uszczelki 2 szt., nakrętki zabezpieczające M8 2 szt.,
- korek wlewu oleju,
- filtry powietrza 2 szt.,
- instrukcja obsługi, karta gwarancyjna, warunki gwarancji i deklaracja zgodności WE.

Niniejszą instrukcję należy traktować jako nieodłączną część urządzenia. Powinna ona być przechowywana w przewidzianym dla niej miejscu, tak aby była łatwo dostępna. Należy pamiętać, aby w przypadku odsprzedaży urządzenia lub jego przekazania innej osobie instrukcję tę przekazać nowemu właścicielowi lub użytkownikowi.

OPIS STRON GRAFICZNYCH I PIKTOGRAMÓW



1. Ważne! Przeczytaj instrukcję i przestrzegaj ostrzeżeń.
2. Uwaga! Niebezpieczeństwo. Zachowaj szczególną ostrożność.
3. Sprzęt przechowuj poza zasięgiem dzieci.
4. Uwaga! Niebezpieczeństwo porażenia prądem elektrycznym.
5. Stosuj nauszniki ochronne.
6. Stosuj okulary ochronne.
7. Używaj maski przeciwpyłowej.
8. Uwaga! Gorąca powierzchnia może spowodować poparzenia.
9. Ryzyko automatycznego uruchomienia.
10. Nie otwieraj kranu, dopóki nie zostanie podłączony wąż pneumatyczny.
11. Nie uruchamiaj urządzenia przy otwartych drzwiach lub obudowie.
12. Sprzęt używać tylko wewnątrz pomieszczeń.
13. Urządzenie spełnia wymagania Dyrektyw UE oraz norm bezpieczeństwa.
14. Nie wyrzucaj urządzeń elektrycznych w postaci niesegregowanych odpadów komunalnych. Wszystkie zużyte już produkty elektryczne i elektroniczne muszą być składowane w specjalnie przeznaczonym do tego punkcie. To wymaganie ma zastosowanie we wszystkich krajach Unii Europejskiej. Takich produktów nie wolno umieszczać razem z nieposortowanymi odpadami komunalnymi. Przy wymianie starych urządzeń na nowe, detalista jest prawnie zobowiązany do odebrania starego urządzenia do zbycia przynajmniej bezpłatnie.

Inne oznaczenia na urządzeniu



Tabliczka znamionowa na urządzeniu

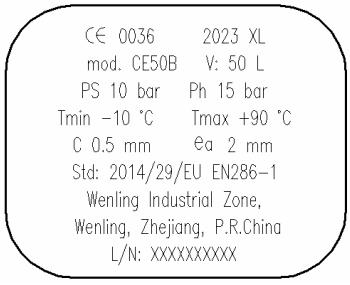

Tabliczka znamionowa na zbiorniku ciśnieniowym



Gwarantowany poziom mocy akustycznej

Tabliczka znamionowa jest umieszczona na obudowie urządzenia. Informacje zawarte na tabliczce są niezbędne dla ustalenia części zamiennych i czynności obsługowych.









Ostrzeżenia

OGÓLNE PRZEPISY BEZPIECZEŃSTWA

Zasady bezpieczeństwa dla maszyn i urządzeń z silnikiem elektrycznym

Urządzenie uważa się za odpowiednie do użytkowania w krajach, w których występuje klimat umiarkowany, równomiernie wilgotny. Może być ono również użytkowane w innych krajach.

OSTRZEŻENIE!

- ✓ Przeczytaj dokładnie instrukcję. Zapoznaj się z przepisami bezpieczeństwa dla urządzeń zasilanych elektrycznie oraz z układami sterowniczymi i prawidłowym użytkowaniem urządzenia.
- ✓ Nieprzestrzeganie podanych niżej ostrzeżeń i wskazówek dotyczących bezpieczeństwa może być przyczyną porażenia prądem elektrycznym, pożaru i/lub poważnych obrażeń.
- ✓ Zachowaj niniejszą instrukcję, aby móc skorzystać z niej w przyszłości.
- ✓ Niniejsze urządzenie nie jest przeznaczone do użytkowania przez osoby (w tym dzieci) o ograniczonej zdolności fizycznej, czuciowej lub psychicznej lub osoby niemające doświadczenia lub znajomości urządzenia, chyba, że odbywa się to pod nadzorem lub zgodnie z instrukcją użytkowania urządzenia, przekazaną przez osoby odpowiadające za ich bezpieczeństwo.
- ✓ Nie pozwalaj obsługiwać urządzenia dzieciom, młodzieży do lat 16 i osobom niezapoznanym z instrukcją obsługi urządzenia.

Bezpieczeństwo w miejscu pracy

- W miejscu pracy należy utrzymywać porządek i dobre oświetlenie. Nieporządek i złe oświetlenie przyczynia się do wypadków.
- Nie należy używać urządzenia zasilanego elektrycznie w środowiskach wybuchowych, tworzonych przez łatwo palne ciecze, gazy lub pyły. Urządzenie może wytwarzać iskry, które mogą zapalić pył lub opary.
- Nie należy dopuszczać dzieci i obserwatorów do miejsc, w których używa się urządzeń z silnikiem napędzanym elektrycznie. Rozproszenie uwagi może spowodować utratę kontroli nad urządzeniem. Sprzęt ogrodowy zasilany elektrycznie pozostawiać z dala od osób postronnych.
- Operator lub użytkownik jest odpowiedzialny za wypadki lub występujące zagrożenia wobec innych osób lub otoczenia.

Bezpieczeństwo elektryczne

Wtyczki elektronarzędzi muszą pasować do gniazdek. Nigdy w żaden sposób nie należy przerabiać wtyczki. Nie należy używać żadnych przedłużaczy w przypadku elektronarzędzi mających przewód z żyłą uziemienia ochronnego. Brak przeróbek we wtyczkach i gniazdkach wtyczkowych zmniejsza ryzyko porażenia prądem elektrycznym.

- Należy unikać dotykania powierzchni uziemionych lub zwartych z masą, takich jak rury, ogrzewacze, grzejniki centralnego ogrzewania i chłodziarki. W przypadku dotknięcia części uziemionych lub zwartych z masą, wzrasta ryzyko porażenia prądem elektrycznym.
- Nie należy narażać urządzeń zasilanych elektrycznie na działanie deszczu lub warunków wilgotnych. W przypadku przedostania się do elektronarzędzia wody, wzrasta ryzyko porażenia prądem elektrycznym.
- Nie należy nadwyrężać przewodów przyłączeniowych. Nigdy nie należy używać przewodu przyłączeniowego do przenoszenia, ciągnięcia sprzętu zasilanego elektrycznie lub wyciągania wtyczki z gniazdka. Należy trzymać przewód przyłączeniowy z daleka od źródeł ciepła, olejów, ostrych krawędzi lub ruchomych części. Uszkodzone lub zaplątane przewody przyłączeniowe zwiększają ryzyko porażenia prądem elektrycznym.
- W przypadku, gdy elektronarzędzie używa się na zewnątrz pomieszczeń, przewody przyłączeniowe należy przedłużać przedłużaczami przeznaczonymi do pracy na zewnątrz pomieszczeń. Używanie takiego przedłużacza zmniejsza ryzyko porażenia prądem elektrycznym.
- Jako ochronę przed porażeniem przez napięcie zasilania należy stosować urządzenie różnicowoprądowe (RCD). Zastosowanie RCD zmniejsza ryzyko porażania prądem elektrycznym. Sprzęt należy zasilać poprzez urządzenie różnicowoprądowe o prądzie znamionowym nieprzekraczającym 30 mA.
  Uwaga: termin „urządzenie różnicowoprądowe (RCD)" można zastąpić terminem „wyłącznik prądu ziemnozwarciowego (GFCI)" lub „wyłącznik prądu upływowego (ELCB)".
- Trzymać narzędzie elektryczne za izolowaną część obudowy, gdyż w czasie pracy część robocza może uszkodzić ukryty przewód elektryczny lub jego własny. Kontakt narzędzia z przewodem pod napięciem może doprowadzić do porażenia elektrycznego operatora.
- Przed przystąpieniem do pracy sprawdź przewód zasilający. Nie przystępuj do pracy, jeżeli przewód zasilający lub przedłużacz są przetarte, przecięte lub w inny sposób uszkodzone.
- Jeżeli podczas użytkowania przewód zasilający ulegnie uszkodzeniu należy wyłączyć urządzenie i wyciągnąć wtyczkę z gniazda sieciowego.
- Urządzenia pracujące w I klasie ochronności elektrycznej muszą być podłączone do instalacji elektrycznej z bolcem ochronnym. Takie rozwiązanie jest konieczne dla bezpieczeństwa użytkownika.

Bezpieczeństwo osobiste

- Należy być przewidującym, obserwować, co się robi i zachowywać rozsądek podczas pracy sprzętem o napędzie elektrycznym. Nie należy używać sprzętu, gdy jest się zmęczonym lub pod wpływem narkotyków, alkoholu lub lekarstw. Chwila nieuwagi podczas pracy elektronarzędziem może spowodować poważne osobiste obrażenia.

- Należy stosować wyposażenie ochronne. Należy zawsze zakładać okulary ochronne. Używanie w odpowiednich warunkach wyposażenia ochronnego, takiego jak maska przeciwpyłowa, obuwie antypoślizgowe, kask lub ochronniki słuchu, zmniejszy obrażenia osobiste.
- Należy unikać niezamierzonego rozruchu. Przed przyłączeniem do źródła zasilania i/lub przed podłączeniem akumulatora należy upewnić się, że włącznik elektronarzędzia jest w pozycji wyłączony. Przed podniesieniem lub przenoszeniem urządzenia upewnij się, że przewód zasilający jest odłączony od sieci zasilającej a włącznik jest w pozycji: „wyłączony". Przenoszenie sprzętu o napędzie elektrycznym z palcem na wyłączniku lub przyłączenie do sieci zasilającej przy załączonym włączniku może być przyczyną wypadku.
- Przed uruchomieniem elektronarzędzia należy usunąć wszystkie klucze. Pozostawienie klucza w obracającej się części elektronarzędzia może spowodować osobiste obrażenia.
- Nie należy wychylać się za daleko. Należy cały czas stać pewnie i zachować równowagę. Umożliwi to lepszą kontrolę w sytuacjach nieprzewidywalnych.
- Należy odpowiednio się ubierać. Nie należy nosić luźnego ubrania ani biżuterii. Należy utrzymywać swoje włosy, ubranie i rękawiczki z dala od części ruchomych. Luźne ubrania, biżuteria lub długie włosy mogą zostać zaczepione przez części ruchome.
- W czasie pracy należy trzymać narzędzie za dodatkowe uchwyty, jeśli narzędzie jest w nie wyposażone. Utrata kontroli nad narzędziem niesie ryzyko uszkodzenia ciała.

⚠ **Pomimo zastosowania konstrukcji bezpiecznej z samego założenia, stosowania środków zabezpieczających i dodatkowych środków ochronnych, zawsze istnieje ryzyko szczątkowe doznania urazów podczas pracy.**

Użytkowanie i troska o sprzęt

- Nie należy narzędzia napędzanego elektrycznie przeciążać. Należy stosować narzędzie o mocy odpowiedniej do wykonywanej pracy. Właściwe elektronarzędzie umożliwi pracę lepszą i bezpieczniejszą przy obciążeniu, na jakie zostało zaprojektowane.
- Nie należy używać narzędzia o napędzie elektrycznym, jeżeli łącznik go nie załącza i nie wyłącza. Każde urządzenie, którego nie można załączać lub wyłączać łącznikiem, jest niebezpieczne i musi zostać naprawione.
- Należy odłączać wtyczkę ze źródła zasilania elektronarzędzia i/lub odłączyć akumulator przed wykonaniem każdej nastawy, wymiany części lub magazynowaniem. Takie zapobiegawcze środki bezpieczeństwa redukują ryzyko przypadkowego rozruchu elektronarzędzia.
- Nieużywane elektronarzędzie należy przechowywać poza zasięgiem dzieci. Nie należy pozwalać osobom niezaznajomionym z elektronarzędziem lub niniejszą instrukcją na używanie go. Narzędzia i sprzęt o napędzie elektrycznym są niebezpieczne w rękach nieprzeszkolonych użytkowników.
- Narzędzia o napędzie elektrycznym należy konserwować. Należy sprawdzać współosiowość lub zakleszczenie się części ruchomych, pęknięcia części i wszystkie inne czynniki, które mogą mieć wpływ na pracę elektronarzędzia. Jeżeli stwierdzi się uszkodzenia, należy elektronarzędzie przed użyciem naprawić. Przyczyną wielu wypadków jest niefachowy sposób naprawy i/lub konserwacji elektronarzędzia.
- Przed użyciem urządzenia należy wymienić wszystkie wadliwe oraz zużyte i uszkodzone części. Należy wymienić na nowe tabliczki ostrzegawcze umieszczone na urządzeniu, jeżeli stały się nieczytelne lub zostały uszkodzone.
- Naklejki ostrzegawcze i części zamienne można zamówić w serwisie firmy NAC, oraz u autoryzowanych dealerów.
- Narzędzie o napędzie elektrycznym, wyposażenie, narzędzia robocze itp. należy stosować zgodnie z niniejszą instrukcją, biorąc pod uwagę warunki i rodzaj pracy do wykonania. Używanie elektronarzędzia w sposób, do jakiego nie jest przewidziane, może być niebezpieczne.

Obsługa i eksploatacja sprzętu i elektronarzędzi bezprzewodowych

- Przed włożeniem akumulatorów do elektronarzędzia należy upewnić się, że jego włącznik/wyłącznik jest w pozycji „wyłączony". Wkładanie akumulatorów do elektronarzędzia, gdy włącznik/wyłącznik jest w pozycji „włączony", może stać się przyczyną poważnych urazów ciała.
- Należy używać wyłącznie ładowarki zalecanej przez producenta. Użycie ładowarki do ładowania innego typu akumulatorów może być przyczyną pożaru.
- Nigdy nie należy używać akumulatorów innych niż zalecane przez producenta. Użycie innych akumulatorów może być przyczyną poważnych obrażeń ciała lub pożaru.
- W czasie, gdy elektronarzędzie nie jest używane należy wyjąć z niego akumulator. Akumulator należy przechowywać z dala od metalowych przedmiotów takich jak: spinacze do papieru, monety, gwoździe, śruby itp., które mogą zewrzeć zaciski akumulatora. Zwarcie zacisków akumulatora może spowodować oparzenia lub pożar.
- W ekstremalnych warunkach z akumulatora może wydostać się ciecz. Bezwzględnie należy uniknąć z nią kontaktu. Jeżeli przypadkowo nastąpi zetknięcie z cieczą – należy natychmiast to miejsce przemyć wodą. Jeżeli ciecz trafi do oczu, należy niezwłocznie skontaktować się z lekarzem. Wydostająca się z akumulatora ciecz może spowodować podrażnienia lub oparzenia.
- **UWAGA!** Ładowarki i zasilacze do urządzeń akumulatorowych są przeznaczone do pracy wewnątrz pomieszczeń w suchym środowisku.
- Zabronione jest użytkowanie ładowarek i zasilaczy na zewnątrz pomieszczeń oraz w pomieszczeniach o dużej wilgotności takich jak łazienki czy piwnice.

⚠ **Niebezpieczeństwo porażenia prądem i/lub uszkodzenia urządzenia.**

Naprawa

W przypadku uszkodzenia urządzenia lub powstania nienormalnych drgań natychmiast przerwij pracę, wyciągnij wtyczkę z gniazda sieciowego. Przed przystąpieniem do dalszej pracy narzędzie napędzane elektrycznie należy naprawić. W przypadku braku niezbędnej wiedzy i uprawnień wykonanie niezbędnych napraw należy zlecić wyłącznie osobie wykwalifikowanej wykorzystującej wyłącznie oryginalne części zamienne,

najlepiej specjalistycznemu serwisowi; zaleca się korzystanie z usług autoryzowanego serwisu firmy NAC. Zapewni to, że elektronarzędzie będzie nadal bezpieczne.

UWAGA:

Niebezpieczeństwo uduszenia się dzieci podczas zabawy z opakowaniem.
Opakowanie należy przechowywać w miejscach niedostępnych dla dzieci.

SZCZEGÓŁOWE PRZEPISY BEZPIECZEŃSTWA DLA KOMPRESORÓW OLEJOWYCH

Ostrzeżenie

Należy stosować się do wszystkich wskazówek bezpieczeństwa, instrukcji, opisów i danych, dostarczonych wraz z elektronarzędziem. Niestosowanie się do poniższych zaleceń może stwarzać niebezpieczeństwo porażenia prądem, pożaru i/lub ciężkich obrażeń ciała.

Bezpieczeństwo użytkowania

- Należy używać elektronarzędzia wewnątrz wentylowanych pomieszczeń. Nie używać urządzenia w wilgotnych i mokrych pomieszczeniach.
- Nie narażać urządzenia na działanie deszczu ani wilgoci.
- Zawsze wyciągać wtyk z gniazda zasilającego, gdy kompresor nie jest używany lub gdy chce się przystąpić do czynności konserwacyjnych i serwisowych.
- Nie wolno posługiwać się kompresorem w miejscu, w którym przechowywane są łatwo palne ciecze lub gazy.
- Nie należy używać osprzętu, który nie jest przewidziany i polecany przez producenta specjalnie do tego urządzenia. Fakt, że osprzęt daje się zamontować do elektronarzędzia, nie jest gwarantem bezpiecznego użycia.
- Należy skontrolować stan elementu roboczego przed jego użyciem, nie używać wyszczerbionych, pękniętych lub uszkodzonych w inny sposób elementów roboczych.
- Unikać niezamierzonego uruchomienia. Przed włożeniem wtyku do gniazda zasilającego sprawdzić czy łącznik jest w pozycji „wyłączony".
- Należy używać środków ochrony indywidualnej. W zależności od rodzaju pracy, należy nosić maskę ochronną pokrywającą całą twarz, ochronę oczu np. okulary ochronne. W razie potrzeby należy użyć maski przeciwpyłowej, ochrony słuchu, rękawic ochronnych. Maska przeciwpyłowa i ochronna dróg oddechowych muszą filtrować unoszony podczas pracy pył. Oddziaływanie hałasu przez dłuższy okres, może doprowadzić do utraty słuchu.
- Należy regularnie czyścić szczeliny wentylacyjne kompresora oraz wymieniać filtr powietrza. Dmuchawa silnika wciąga kurz do obudowy, a duże nagromadzenie pyłu metalowego może spowodować zagrożenie elektryczne.
- Elementy bezpieczeństwa należy systematycznie kontrolować, w razie potrzeby zlecić wymianę lub naprawę w wyspecjalizowanym serwisie.
- Nie wyłączać urządzenia wyciągając wtyk z gniazda zasilającego, zawsze używać łącznika przestawiając go w pozycję „Wyłącz".
- Sprawdzić czy węże ciśnieniowe podłączane do kompresora są sprawne oraz czy są ocechowane ciśnieniem roboczym nie niższym niż maksymalne ciśnienie kompresora.
- Kontrolować stan zbiornika powietrza, nigdy nie używać kompresora, gdy zbiornik powietrza jest uszkodzony.
- Uszkodzony wąż ciśnieniowy należy natychmiast wymienić. Nie podejmować samodzielnych prób naprawy węża ciśnieniowego.
- Nie transportować kompresora, gdy zbiornik powietrza jest pod ciśnieniem.
- Nie kierować strumienia sprężonego powietrza na zwierzęta lub ludzi.
- Nie używać sprężonego powietrza do oczyszczania odzieży z pyłu czy kurzu.
- Nie wsuwać dłoni, palców i żadnych przedmiotów do obudowy kompresora.
- Nie dotykać głowicy, cylindrów, żeberek chłodzących i rury dopływowej, ponieważ osiągają one wysoką temperaturę w czasie pracy i pozostają w wysokiej temperaturze nawet przez pewien czas po zatrzymaniu.
- Nie uderzać koła zamachowego lub łopatek przedmiotami ciężkimi lub metalowymi. Może to spowodować ich niespodziewane złamanie w czasie działania urządzenia.
- Sprężarka powinna być używana wyłącznie jako źródło sprężonego powietrza; wszelkie inne zastosowanie jest wyłączone. W przypadku użycia niewłaściwego lub niezgodnego z instrukcjami obsługi, producent nie będzie ponosił żadnej odpowiedzialności za jakiekolwiek wyrządzone szkody.
- Nie lakierować w zamkniętych pomieszczeniach lub w pobliżu wolnego płomienia.
- Nigdy nie stawiać kompresora w pomieszczeniu, w którym przeprowadzane będzie malowanie natryskowe, gdyż rozpylona farba zatka filtr powietrza i osadzi się na kompresorze.
- Nie umieszczać materiałów łatwopalnych na sprężarce lub obok niej.
- Nie naruszać ustawień zaworu bezpieczeństwa i/lub zbiornika.
- Nie używać sprężarki w temperaturze niższej niż 0°C (zakres pracy temp. +5°C do + 45°C).
- Nie pozwalać obsługiwać urządzenia osobom niemającym odpowiedniego wyszkolenia.

Pierwsze uruchomienie urządzenia

- Nie używać sprężarki powietrza, jeżeli ma być ustawiona na powierzchni o nachyleniu ponad 15 stopni. Pozycjonować zawsze sprężarkę w odległości przynajmniej 50 cm od wszelkich przeszkód, które mogą ograniczyć przepływ powietrza, a zatem i chłodzenie.
- Wymienić korek transportowy na korek oleju przeznaczony do kompresora.
- Napełnić zespół tłoczący dedykowanym do kompresorów olejem klasy L-DAA.

UWAGA! Nowy kompresor nie jest napełniony olejem.

Konserwacja oraz eksploatacja urządzenia

- Nigdy nie mieszać różnych typów olejów.
- Używać dedykowanego oleju marki NAC.
- Nigdy nie uruchamiać sprężarki bez filtra powietrza.
- Wyłączyć sprężarkę i wypuścić całkowicie powietrze ze zbiornika, przed przystąpieniem do wykonywania jakiejkolwiek konserwacji.
- Po wykonaniu zabiegów konserwacji, sprawdzić starannie, czy zostały prawidłowo zamontowane ponownie wszystkie części.

UWAGA! Wypuszczać skroploną wodę ze zbiornika raz w tygodniu odkręcając zawór pod spodem butli.

Dodatkowe instrukcje bezpieczeństwa dotyczące zaworów bezpieczeństwa

WAŻNE: Zawory bezpieczeństwa zostały zaprojektowane i skonstruowane do użytku wyłącznie ze sprężonym powietrzem, wolnym od zanieczyszczeń. Materiały zastosowane w ich konstrukcji nadają się do działania zaworów przy ciśnieniu znamionowym i odpowiednim zakresie temperatur. Uszczelka zachowuje właściwości wytrzymałościowe, nawet podczas długotrwałego użytkowania. Zmiana ustawień fabrycznych zaworów bezpieczeństwa jest zabroniona.

Wymiana i kalibracja zaworu musi być wykonywana wyłącznie przez osoby przygotowane technicznie, najlepiej to zadanie powierzyć autoryzowanemu serwisowi NAC. Kontrola działania zaworu bezpieczeństwa przed instalacją i uruchomieniem kompresora jest obowiązkowa. Zawór bezpieczeństwa musi być ustawiony bezpośrednio na zbiorniku w pozycji pionowej, w suchym, łatwo dostępnym miejscu, chronionym przed warunkami atmosferycznymi i daleko od cieczy lub wilgoci. Musi być ustawiony w taki sposób, aby wokół było wystarczająco dużo miejsca dla prawidłowego wypływu powietrza, nie powodując szkód dla osób i / lub przedmiotów. Trzpień zaworu musi więc swobodnie się poruszać podczas rozładowywania.

Dodatkowe instrukcje bezpieczeństwa dotyczące zbiorników ciśnieniowych

- Po zakończonej pracy wypuszczać powietrze ze zbiornika.
- Sprawdzić, czy w regularnych odstępach czasu nie ma oznak wewnętrznej korozji.
- Spawanie zbiornika jest zabronione.
- Użytkownik musi przestrzegać przepisów dotyczących eksploatacji zbiorników ciśnieniowych obowiązujących w kraju, w którym zbiornik jest eksploatowany.

Podłączenie do źródła zasilania

- Upewnij się, że informacje o mocy podane na tabliczce znamionowej urządzenia są zgodne ze źródłem zasilania, do którego chcesz się podłączyć.
- Kompresor ma zamontowaną standardową 3-pinową wtyczką. Jest przeznaczony do podłączenia do domowego źródła zasilania o napięciu 220 do 240 V AC.
- Kompresor jest urządzeniem klasy 1, co oznacza, że musi mieć uziemienie w zasilaczu. Ma to zapobiec porażeniu prądem w razie awarii.
- Gdy do uruchomienia urządzenia zachodzi konieczność użycie kabla przedłużającego, należy zastosować przedłużacze uziemione i podłączone za pomocą wtyczki z przewodem uziemiającym instalacji elektrycznej typu: H05VV-F lub H05RN-F.
  Przekroje żył przewodu miedzianego:
  – 1,5 mm^2: maks. długość 20 m,
  – 2,5 mm^2: maks. długość 50 m.
  UWAGA: Przedłużacz, wtyczka i łącznik wtykowy powinny mieć wodoszczelną budowę i być przeznaczone do zastosowań na zewnątrz pomieszczeń.

INFORMACJA O WPŁYWIE NA ZDROWIE SUBSTANCJI ZNAJDUJĄCYCH SIĘ WEWNĄTRZ URZĄDZENIA

W urządzeniu znajduje się niewielka ilość smaru i/lub oleju, a więc substancja potencjalnie niebezpieczna dla zdrowia.

Przy kontakcie mieszaniny z oczami może wystąpić niewielkiego stopnia podrażnienie oczu (zaczerwienienie spojówek). Zaleca się spłukanie substancji ciepłą wodą.

Kontakt ze skórą może czasami spowodować zaczerwienienie, podrażnienie i wysuszenie skóry szczególnie podczas długotrwałego kontaktu. Zaleca się zmycie substancji ciepłą wodą.

Połknięcie smaru może spowodować objawy podrażnienia błon śluzowych przewodu pokarmowego (nudności, wymioty, biegunka, bóle brzucha).

Wskazania dotyczące wszelkiej natychmiastowej pomocy lekarskiej i szczególnego postępowania z poszkodowanym: decyzję o sposobie postępowania ratunkowego podejmuje lekarz po dokładnej ocenie stanu poszkodowanego. Leczenie objawowe.

INFORMACJA O WPŁYWIE NA ŚRODOWISKO SUBSTANCJI ZNAJDUJĄCYCH SIĘ WEWNĄTRZ URZĄDZENIA

Substancje i części składowe urządzenia mogą być niebezpieczne dla środowiska.

INFORMACJA O SYSTEMIE ZBIERANIA ZUŻYTEGO SPRZĘTU ELEKTRYCZNEGO I ELEKTRONICZNEGO ORAZ ROLI GOSPODARSTWA DOMOWEGO

1. Każdy Klient może zostawić zużyty sprzęt w sklepie, w którym zakupił nowe urządzenie, ponieważ sklep ma obowiązek nieodpłatnego przyjęcia starego sprzętu, jeśli zostanie w nim zakupiony nowy sprzęt tego samego rodzaju i pełniący tą samą funkcję.
2. Każdy Klient może oddać zużyty sprzęt elektryczny i elektroniczny w miejscu dostawy.
   W świetle obowiązujących przepisów dystrybutor, dostarczając nabywcy (Klientowi) sprzęt przeznaczony dla gospodarstw domowych, zobowiązany jest do nieodpłatnego odbioru zużytego sprzętu pochodzącego z gospodarstw domowych w miejscu dostawy tego sprzętu, o ile zużyty sprzęt jest tego samego rodzaju i pełnił te same funkcje, co sprzęt dostarczony.
3. Każdy Klient może zostawić zużyty sprzęt w dużym markecie bez konieczności kupowania nowego.
   Zgodnie z obowiązującymi przepisami sklepy o powierzchni sprzedaży sprzętu przeznaczonego dla gospodarstw domowych wynoszącej min. 400 m^2, są zobowiązane do nieodpłatnego przyjęcia w tej jednostce lub w jej bezpośredniej bliskości zużytego sprzętu pochodzącego z gospodarstw domowych, którego żaden z zewnętrznych wymiarów nie przekracza 25 cm, bez konieczności zakupu nowego sprzętu przeznaczonego dla gospodarstw domowych.
4. Każdy Klient może odnieść zużyty sprzęt do punktu zbierania. Informację o najbliższej lokalizacji znajdziecie Państwo na gminnej stronie internetowej lub tablicy ogłoszeń Urzędu Miasta.
5. Jeżeli zdecydują się Państwo na naprawę sprzętu w punkcie serwisowym i naprawa sprzętu jest nieopłacalna lub niemożliwa ze względów technicznych, serwis jest zobowiązany do nieodpłatnego przyjęcia tego urządzenia.
6. Gospodarstwo domowe spełnia bardzo ważną rolę w przyczynianiu się do ponownego użycia i odzysku zużytego sprzętu. Odpowiednie postępowanie ze zużytym sprzętem zapobiega potencjalnym negatywnym konsekwencjom dla środowiska naturalnego oraz ludzkiego zdrowia.

   Zebrany w powyższy sposób sprzęt trafia do specjalistycznych zakładów przetwarzania, gdzie w pierwszej kolejności zostaną usunięte z niego składniki niebezpieczne. Pozostałe elementy zostaną poddane procesom odzysku i recyklingu. Każde urządzenie zasilane prądem lub bateriami powinno być oznakowane symbolem przekreślonego kosza:

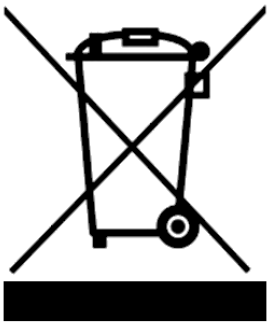

Symbol przekreślonego kosza na śmieci umieszczony na sprzęcie, opakowaniu lub dokumentach do niego dołączonych oznacza, że produktu nie wolno wyrzucać łącznie z innymi odpadami. Obowiązkiem użytkownika jest przekazanie zużytego sprzętu do wyznaczonego punktu zbiórki w celu właściwego jego przetworzenia. Oznakowanie oznacza jednocześnie, że sprzęt został wprowadzony do obrotu po dniu 13 sierpnia 2005 r.

Nie wolno wyrzucać zużytego sprzętu łącznie z innymi odpadami!
Grożą za to kary pieniężne.

Odpowiednie postępowanie ze zużytym sprzętem zapobiega potencjalnym konsekwencjom dla środowiska naturalnego i ludzkiego zdrowia.

Jednocześnie oszczędzamy naturalne zasoby naszej Ziemi wykorzystując powtórnie surowce uzyskane z przetwarzania sprzętu.

BEZPIECZEŃSTWO I ODPOWIEDZIALNOŚĆ PRODUCENTA

Każde użycie urządzenia niezgodne z opisem zawartym w niniejszej instrukcji jest uznane za niewłaściwe i producent nie odpowiada za uszkodzenia i szkody wynikające z takiego postępowania.
Poprawne użytkowanie urządzenia obejmuje również respektowanie ustanowionych przez producenta warunków pracy, konserwacji, składowania i napraw.
W celu zapobieżenia wypadkom wszelkie zasady bezpiecznego użytkowania i unikania zagrożeń muszą być przestrzegane.
Jakiekolwiek zmiany w budowie urządzenia wprowadzone przez użytkownika mogą wpłynąć na bezpieczeństwo użytkowania maszyny i zwalniają producenta z odpowiedzialności za powstałe uszkodzenia czy zranienia.

RYZYKO RESZTKOWE

Pomimo tego, że producent ponosi odpowiedzialność za konstrukcję urządzenia eliminującą niebezpieczeństwo, pewne elementy ryzyka podczas pracy są nie do uniknięcia. Ryzyko resztkowe wynika z błędnego zachowania obsługującego urządzenie.

Największe niebezpieczeństwo występuje przy wykonywaniu następujących zabronionych czynności:

- użytkowanie urządzenia przez dzieci,
- używanie urządzenia do innych celów, niż opisane w instrukcji obsługi,
- gdy inne osoby, a w szczególności dzieci lub zwierzęta znajdują się w pobliżu,
- używanie urządzenia przez osoby niezapoznane z instrukcją obsługi,
- używanie urządzenia bez właściwej, zabezpieczającej obsługującego odzieży i obuwia chroniącego stopy,
- używanie urządzenia z uszkodzonymi osłonami lub obudową oraz bez właściwie zamontowanych urządzeń zabezpieczających.

Przy przestrzeganiu zaleceń podanych w instrukcji obsługi zagrożenie resztkowe przy użytkowaniu urządzenia może być wyeliminowane. Istnieje ryzyko w przypadku nie dostosowania się do powyższych zaleceń.

ZASTOSOWANIE

Kompresor jest przeznaczony do pracy przerywanej. Praca ciągła nie jest zalecana i może doprowadzić do uszkodzenia urządzenia. Zaleca się robienie 15 minutowych przerw po każdych 15 minutach pracy. Urządzenie służy do kompresowania powietrza atmosferycznego i ładowania zbiorników sprężonym powietrzem. Kompresor może współpracować ze zszywaczami pneumatycznymi, gwoździarkami, pistoletami do przedmuchiwania czy pistoletami do pompowania sprzętu sportowego czy opon. Można też użyć kompresora do współpracy z aerografami czy pistoletami do malowania natryskowego o małym zapotrzebowaniu na sprzężone powietrze.

PRZED PIERWSZYM URUCHOMIENIEM

Zapoznaj się z niniejszą instrukcją obsługi oraz budową urządzenia.
Upewnij się, że napięcie w sieci elektrycznej jest zgodne z napięciem zalecanym na tabliczce znamionowej urządzenia.

Budowa i opis kompresora

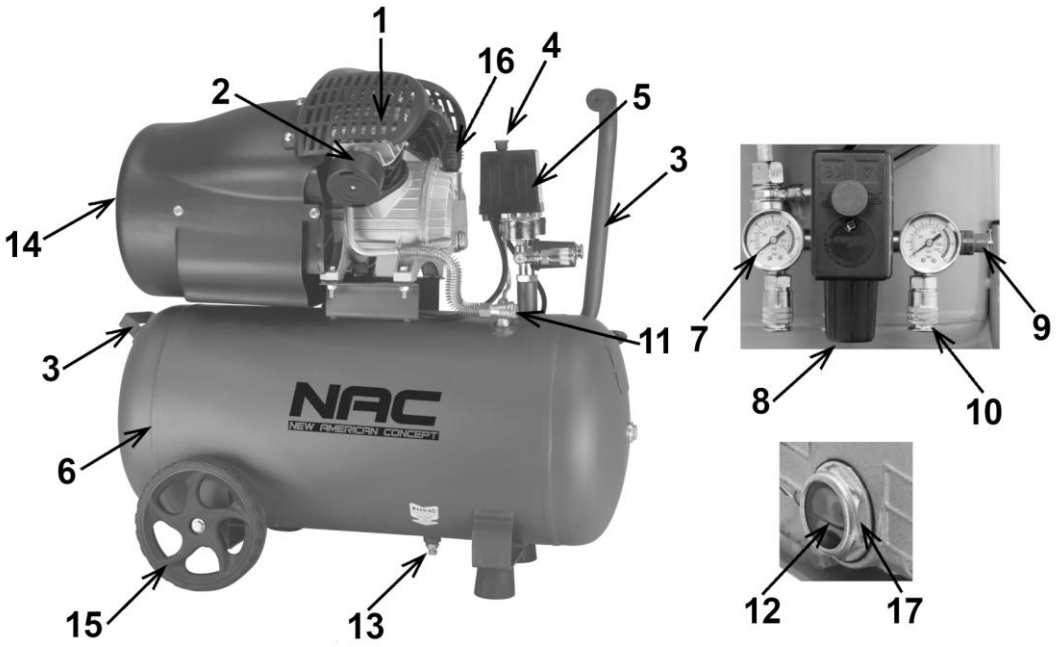

Rys. 1

1. Główna sprężarka
2. Filtr powietrza (z obu stron)
3. Uchwyty transportowe
4. Włącznik zasilania
5. Wyłącznik ciśnieniowy
6. Zbiornik powietrza
7. Wskaźnik ciśnienia (manometr)
8. Pokrętło regulacji ciśnienia roboczego
9. Zawór bezpieczeństwa
10. Szybkozłącze do podłączenia węża
11. Zawór jednokierunkowy
12. Wskaźnik poziomu oleju
13. Zawór spustowy wilgoci
14. Osłona wentylatora
15. Koło transportowe
16. Korek wlewu oleju
17. Śruba spustu oleju

Montaż

Uważnie wyjąć produkt z opakowania, sprawdzić stan urządzenia i upewnić się, że nie ma żadnych uszkodzeń.
Zamontować następujące elementy:

- Filtry powietrza. (najpierw należy wyjąć zatyczkę transportową a następnie wkręcić filtry w głowicach cylindrów) **(Rys. 2a)**.

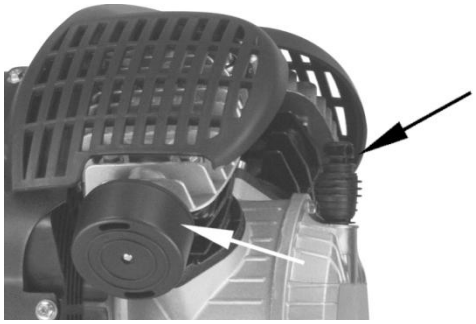

Rys. 2a

- Koła transportowe. Koła należy zamontować jak na **Rys. 2b**.
- Gumowe stopki. Stopki należy osadzić w otworze zbiornika od spodu i przykręcić jak na **Rys. 2c**.

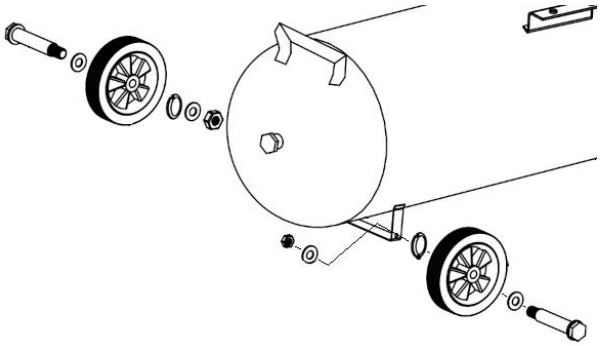

Rys. 2b

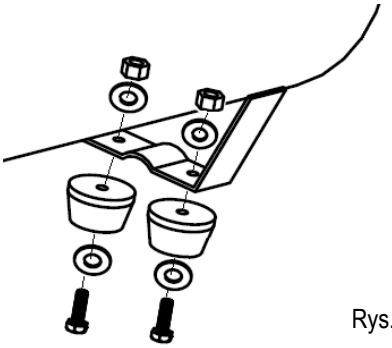

Rys. 2c

- Wymienić korek transportowy na korek oleju **16 (Rys. 1)** przeznaczony do kompresora **(Rys. 2d)**. Korek znajduje się w opakowaniu kompresora.

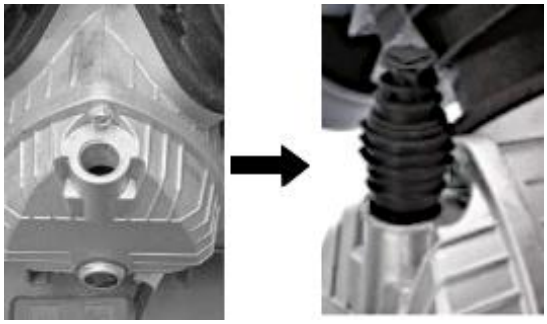

Rys. 2d

Upewnić się, że przełącznik główny **4 (Rys. 1)** jest w pozycji „wyłączony" („OFF").

URUCHOMIENIE

- Ustawić kompresor na płaskiej, równej, utwardzonej powierzchni, w suchym, czystym i wentylowanym pomieszczeniu.
- Sprawdzić poziom oleju. Powinien on być utrzymywany w czerwonym kółku na wskaźniku poziomu oleju **(Rys. 3)**. Napełnić zespół tłoczący dedykowanym do kompresorów olejem klasy L-DAA. Należy dodać około 195 ml oleju, żeby osiągnąć środkowy poziom oleju na wzierniku.
- Otworzyć zawór wylotowy **10 (Rys. 1)**, ustawić pokrętło wyłącznika ciśnieniowego w pozycji włączonej „ON" i pozwolić kompresorowi pracować 10 minut bez obciążenia, aby zapewnić smarowanie części ruchomych przed regularną obsługą.



Rys. 3



Rys. 4

- Wyłączyć włącznik zasilania **4 (Rys. 1) („OFF")**.
- Wcisnąć końcówkę węża ciśnieniowego do szybkozłącza **10 (Rys. 1)**.
- Pokrętłem regulacji ciśnienia roboczego **8 (Rys. 1)** ustawić na minimum.
- Wsunąć wtyk zasilania do gniazdka i uruchomić kompresor włącznikiem zasilania **(Rys. 4)**. Regulator ciśnienia zatrzyma kompresor, kiedy zostanie osiągnięta maksymalna wartość ciśnienia 8 bar, a uruchomi ponownie po osiągnięciu wartości minimalnej 6 bar.

OBSŁUGA

Obsługa kompresora nie powinna sprawić trudności nawet mniej doświadczonemu majsterkowiczowi. Jedyna regulacja, która może być potrzebna, to regulacja ciśnienia roboczego, którą dokonuje się za pomocą pokrętła **8 (Rys. 5)**.
Kompresor zaopatrzony jest w dwa manometry. Manometr **7B (Rys. 5)** wskazuje aktualne ciśnienie w zbiorniku. Podłączenie osprzętu pod króciec **10B (Rys. 5)** znajdujący się pod tym manometrem będzie oznaczało pracę z pełnym wydatkiem przepływu powietrza, jaki zapewnia maksymalne ciśnienie w zbiorniku.

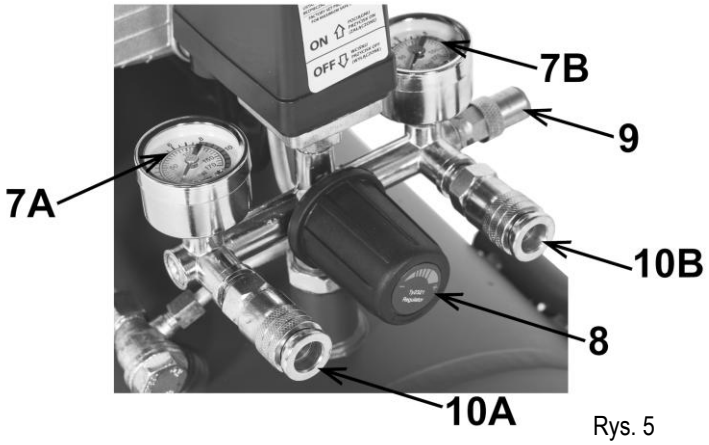

Rys. 5

Manometr **7A (Rys. 5)** wskazuje ciśnienie robocze regulowane przez użytkownika za pomocą pokrętła **8 (Rys. 5)**. Obrót pokrętłem w kierunku przeciwnym do ruchu wskazówek zegara powoduje zmniejszenie ciśnienia na wyjściu **10A (Rys. 5)**, natomiast pokręcenie pokrętłem w kierunku zgodnym z ruchem wskazówek zegara powoduje wzrost ustawianego ciśnienia.
Gdy kompresor osiągnie maksymalne ciśnienie, przekręcić regulator ciśnienia **8 (Rys. 5)** tak, aby manometr **7A (Rys. 5)** wskazał wymagane ciśnienie robocze w zbiorniku. Aby utrzymać wymagane ciśnienie, należy unieruchomić pokrętło przy pomocy pierścienia znajdującego się pod pokrętłem **8 (Rys. 5)**.

Zawór bezpieczeństwa **9 (Rys. 5)** służy jako zabezpieczenie przed ewentualną awarią łącznika ciśnieniowego oraz przepuszcza powietrze, gdy wartość ciśnienia w zbiorniku przekroczy 8 barów, zmniejszając tym samym ciśnienie w zbiorniku. Zaworem tym można także szybko opróżnić zbiornik z powietrza przy wyłączonym kompresorze.

Po użyciu kompresora

UWAGA! Nigdy nie odłączaj podłączonych narzędzi pneumatycznych bez wcześniejszej redukcji ciśnienia w zbiorniku powietrza.

- Wyłącz kompresor i odłącz go od źródła zasilania.
- Zredukuj ciśnienie w zbiorniku powietrza poprzez pociągnięcie zaworu bezpieczeństwa **9 (Rys. 5)**, a następnie pozostaw kompresor do ostygnięcia.
- Usuń wilgoć nagromadzoną w zbiorniku powietrza poprzez otwarcie zaworu spustowego **13 (Rys. 1)**.
- Odłącz podłączone narzędzie pneumatyczne, zwiń przewód zasilający.

Wilgoć w sprężonym powietrzu

Wilgoć w sprężonym powietrzu skrapla się, gdy przechodzi do pompy sprężarki powietrza. Gdy wilgotność jest wysoka lub gdy kompresor pracuje przez dłuższy czas, wilgoć ta będzie gromadzić się w zbiorniku powietrza. Podczas korzystania z pistoletu do malowania lub piaskowania woda ta zostanie odprowadzona ze zbiornika przez wąż i wydostanie się z pistoletu w postaci kropelek zmieszanych z materiałem natryskowym.
WAŻNE: Kondensacja wilgoci spowoduje powstawanie plam wodnych podczas malowania, szczególnie podczas natryskiwania farb innych niż wodne. W przypadku piaskowania spowoduje to osadzanie się piasku i zatkanie pistoletu, co czyni go nieskutecznym. Filtr w przewodzie powietrza, znajdujący się jak najbliżej pistoletu, pomoże wyeliminować tę wilgoć.

CZYSZCZENIE, KONSERWACJA I PRZECHOWYWANIE

Po zakończeniu pracy należy urządzenie oczyścić z kurzu i pyłu.

UWAGA! Zawsze upewnij się, że urządzenie jest wyłączone i odłączone od zasilania przed przystąpieniem do przeglądu lub konserwacji.

Przy pomocy szczotki lub sprężonego powietrza należy oczyścić obudowę urządzenia. Dopuszczalne jest czyszczenie wilgotną szmatką, jednak pod warunkiem natychmiastowego osuszenia urządzenia bezpośrednio po tej czynności.
Regularnie czyścić otwory wentylacyjne sprężonym suchym powietrzem. Nie wolno wkładać do otworów wentylacyjnych ostrych przedmiotów.

Po zakończeniu pracy należy:

- Przetrzeć otwory wentylacyjne i pozostawić wolne od zanieczyszczeń.
- Nie pozostawiać zagiętego przewodu zasilania.

UWAGA! Nigdy nie należy do czyszczenia używać agresywnych lub żrących detergentów, ponieważ mogą one uszkodzić plastikowe części urządzenia.

Środki czyszczące i rozpuszczalniki takie jak: benzyna, czterochlorek węgla, chlorowane rozpuszczalniki czyszczące, amoniak i domowe detergenty, które zawierają amoniak mogą uszkodzić elementy plastikowe.

Olej smarujący:

- Wymienić olej smarujący po upływie pierwszych 10 godzin pracy. Przed każdym użyciem kompresora sprawdzić poziom oleju i uzupełniać go w razie potrzeby. Kolejne wymiany oleju przeprowadzać co 120 godzin pracy.
- Wymienić olej na olej dedykowany do sprężarek.
- Dopełniać TYLKO olejem tego samego typu.
- Utrzymywać poziom oleju na środkowej kresce wskaźnika poziomu oleju, pomiędzy dolną i górną kropką okienka wskaźnika.
- Olej wymieniać, gdy sprężarka jest rozgrzana. Wyjąć korek wlewu oleju, za pomocą klucza odkręcić i wyjąć śrubę spustu oleju i zlać przepracowany olej do naczynia. Uzupełnić nowy olej, dokręcić śrubę i zamontować korek wlewu oleju.

Po upływie pierwszych 60 godzin:

- Sprawdzić zaciśnięcie wszystkich śrub.

Filtr powietrza:

Co 120 godzin pracy należy oczyścić filtr powietrza. Zdemontować filtr odsysający i wymienić (jeżeli jest uszkodzony) lub oczyścić element filtrujący. Oczyścić wkład filtrujący za pomocą sprężonego powietrza.

- Filtr GĄBCZASTY: przemyć detergentem, wypłukać i wysuszyć do sucha. Uwaga, nie należy montować mokrego filtra.

Co 6 miesięcy:

- Oczyścić wszystkie części żeberkowane.

Pozostałe zalecenia:

- Raz w tygodniu wypuścić skroplinę, otwierając kurek znajdujący się pod zbiornikiem, po czym zamknąć go, gdy tylko zaczyna przepływać powietrze.

Serwisowanie urządzenia:

Naprawy gwarancyjne winny być wykonywane wyłącznie przez autoryzowanych techników naszej firmy. Stosować tylko oryginalne części zamienne.

TRANSPORT

Kompresory należy transportować zawsze w pozycji wertykalnej (pionowej).

Przygotowanie do transportu:

- wykręcić filtr powietrza,
- spuścić olej,
- pozwolić kompresorowi na wystudzenie,
- zdemontować koła jezdne,
- zabezpieczyć zbiornik pasami transportowymi i opróżnić go z wody i powietrza przez użycie zaworów.

PRZEGLĄDY I DIAGNOZOWANIE PROBLEMÓW

Przeglądy

Przegląd		Codziennie	Raz w tygodniu	Co 120 godzin pracy	Co 6 miesięcy
Kondensat w zbiorniku powietrza	wypuść kondensat przez korek spustowy		x		
Olej	sprawdź poziom i ewentualnie uzupełnij	x			
	wymień			x (pierwsza wymiana po 10 godzinach pracy)	

Przegląd		Codziennie	Raz w tygodniu	Co 120 godzin pracy	Co 6 miesięcy
Filtr powietrza	oczyść			x	
Zawór bezpieczeństwa	sprawdź			x	
Części żeberkowe urządzenia	wyczyść				x

Diagnostyka problemów

Problem	Możliwa przyczyna	Rozwiązanie problemu
Silnik nie działa, pracuje zbyt wolno lub się nagrzewa. **Uwaga! Nigdy nie podłączaj kompresora do przedłużacza.**	1. Brak zasilania elektrycznego, niskie napięcie sieciowe. 2. Uszkodzony bezpiecznik. 3. Bezpiecznik wyskoczył. 4. Przewód zasilający jest zbyt cienki lub zbyt długi. 5. Uszkodzony włącznik ciśnieniowy. 6. Uszkodzony silnik. 7. Zakleszczanie się głównej sprężarki. 8. Przegrzany silnik.	1. Sprawdź linię zasilania elektrycznego, usuń przedłużacz, jeśli jest używany, sprawdź obwód za pomocą woltomierza. 2. Wymień przepalony bezpiecznik. 3. Zresetuj bezpiecznik i ustal przyczynę problemu. 4. Wymień przewód. 5. Wymień włącznik w autoryzowanym serwisie. 6. Wymień silnik w autoryzowanym serwisie. 7. Sprawdź i napraw. 8. Poczekaj, aż silnik się schłodzi.
Zakleszczenie się głównej sprężarki.	1. Ruchome części spalone z powodu niewystarczającej ilości oleju. 2. Ruchome części uszkodzone lub zablokowane przez ciało obce.	Sprawdź i w razie potrzeby wymień w autoryzowanym serwisie wał korbowy, korbowód, tłok, pierścień tłokowy.
Zbyt duże drgania urządzenia lub nietypowy hałas.	1. Poluzowane części łączące. 2. Ciało obce dostało się do głównej sprężarki. 3. Części ruchome są poważnie zużyte.	1. Sprawdź i dokręć. 2. Sprawdź i wyczyść w autoryzowanym serwisie. 3. Napraw lub wymień w autoryzowanym serwisie.
Niewystarczające ciśnienie lub zmniejszona wydajność tłoczenia.	1. Silnik pracuje zbyt wolno. 2. Zatkany filtr powietrza. 3. Wyciek z zaworu bezpieczeństwa. 4. Wyciek z rury tłocznej. 5. Uszkodzona uszczelka. 6. Płytka zaworu uszkodzona, osadzona nagarem lub zablokowana. 7. Pierścień tłokowy i cylinder zużyte lub uszkodzone.	1. Napraw lub wymień silnik w autoryzowanym serwisie. 2. Wyczyść filtr lub wymień wkład. 3. Sprawdź i wyreguluj w autoryzowanym serwisie. 4. Sprawdź i napraw w autoryzowanym serwisie. 5. Sprawdź i wymień w autoryzowanym serwisie. 6. Wymień lub wyczyść w autoryzowanym serwisie. 7. Napraw lub wymień w autoryzowanym serwisie.
Zbyt duże zużycie oleju.	1. Zbyt wysoki poziom oleju. 2. Zatkany odpowietrznik. 3. Pierścień tłokowy i cylinder zużyte lub uszkodzone.	1. Utrzymuj poziom oleju w odpowiednim zakresie. 2. Sprawdź i wyczyść w autoryzowanym serwisie. 3. Napraw lub wymień w autoryzowanym serwisie.
Automatyczne uruchamianie i zatrzymywanie się kompresora.	1. Nadmierna kondensacja wody w zbiorniku.	1. Systematycznie spuszczaj wodę ze zbiornika.

OSTRZEŻENIE! Jeśli w czasie normalnej pracy:
- prędkość obrotowa spada rażąco nisko lub praca silnika staje się nieregularna,
- urządzenie nadmiernie wibruje, trzęsie i towarzyszy temu nietypowy hałas,
- obudowa silnika staje się nadmiernie gorąca,
- występuje iskrzenie wokół silnika,

należy natychmiast wyłączyć zasilanie urządzenia i bezwzględnie przeprowadzić kontrolę urządzenia przez wykwalifikowaną osobę i w razie potrzeby dokonać niezbędnych napraw.

GWARANCJA I SERWIS

Zakupiony przez Państwa produkt, przeznaczony jest wyłącznie do użytku amatorskiego (hobbystycznego). W przypadku użytkowania elektronarzędzia do innych celów (zarobkowych, zawodowych), spowoduje to utratę odpowiedzialności gwaranta za zakupione urządzanie. Informacje na temat gwarancji oraz sieci serwisowej NAC znajdziesz w dołączonej karcie gwarancyjnej.

Pamiętaj, że po każdym użyciu maszynę należy wyczyścić. Utrzymanie sprzętu w czystości zapewni długotrwałą i niezawodną pracę. Czyszczenie, konserwacja i przeglądy okresowe to nie są naprawy. Autoryzowane serwisy NAC mogą te czynności przeprowadzić w ramach usługi odpłatnej.

SCHEMAT ZŁOŻENIOWY URZĄDZENIA

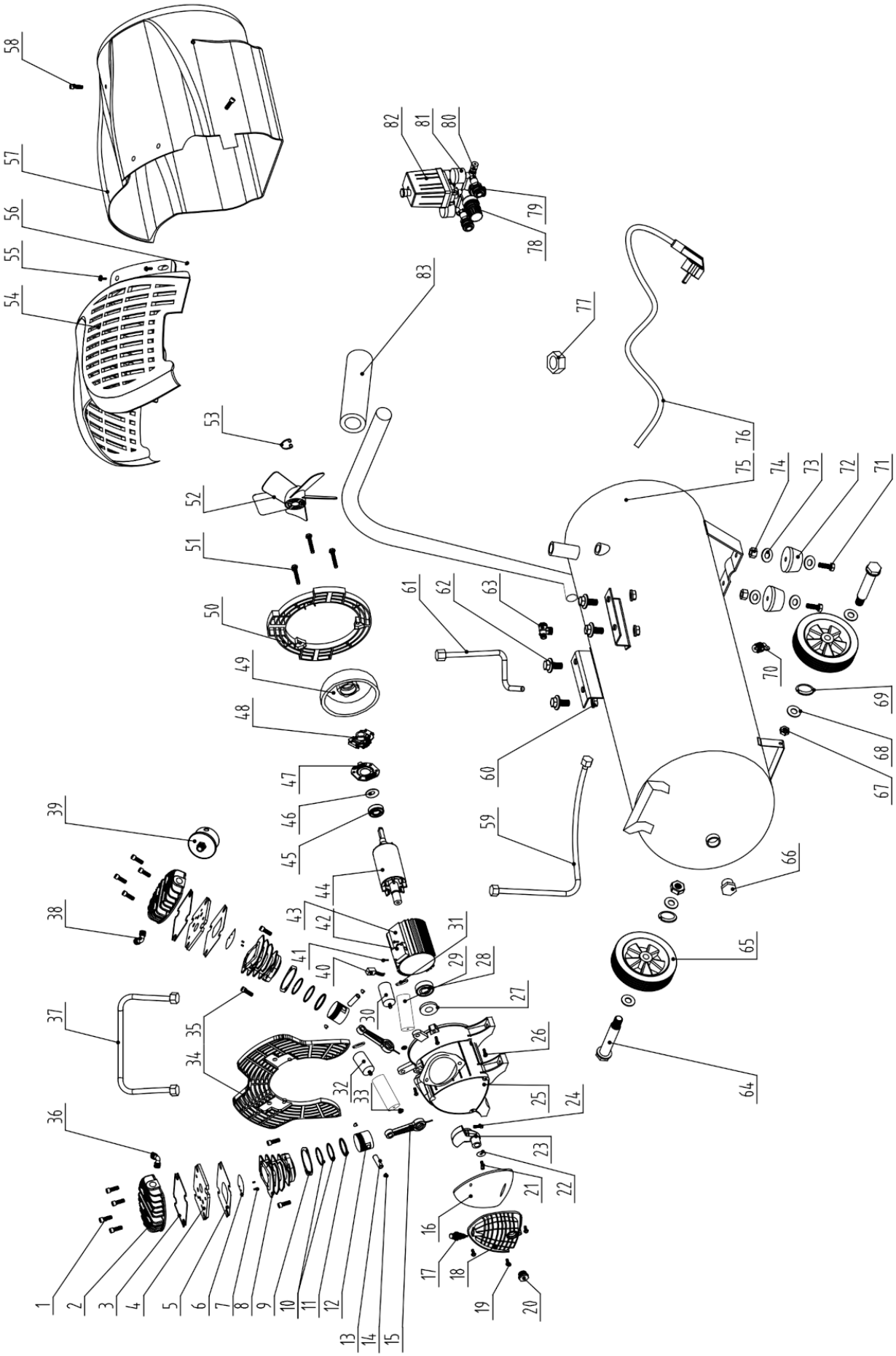

Deklaracja zgodności WE

Producent:

nazwa: **NAC Sp. z o.o.**
adres: Al. Krakowska 39, 05-090 Raszyn, Polska

z pełną odpowiedzialnością deklaruje, że maszyna:

nazwa: **Kompresor**
model: **OL-V2-L-50-2.2-IN**
numer seryjny: 083 23 2490787735 0000 000001 - 083 25 2490787735 0000 999999

spełnia zasadnicze wymagania:

- dyrektywy maszynowej **MD 2006/42/EC**,
- dyrektywy dotyczącej kompatybilności **EMC 2014/30/UE**,
- dyrektywy dotyczącej hałasu **NEE 2000/14/EC załącznik VI oraz 2005/88/EC**,
- dyrektywy dotyczącej substancji niebezpiecznych **RoHS 2011/65/UE**,
- dyrektywy dotyczącej urządzeń ciśnieniowych **2014/68/EU**,
- dyrektywy dotyczącej prostych zbiorników ciśnieniowych **2014/29/EU**,

spełnia wymagania następujących norm zharmonizowanych:

- **EN ISO 12100:2012,**
- **PN-EN 62841-1:2015-11,**
- **EN 1012-1:2011,**
- **EN 60204-1:2018-12,**
- **EN IEC 61000-6-1:2019-3,**
- **EN 61000-6-3:2007/A1:2011+AC:2021-08,**

- Załącznik nr II i III do dyrektywy **2011/65/UE**. Procedura oceny dokonana przy pomocy spektrografu rentgenowskiego wykonana w jednostce notyfikowanej. Norma EN 62321-8:2017.

2000/14/EC: zastosowana procedura oceny zgodności według załącznika VI

- zmierzony maksymalny poziom mocy akustycznej LWA wynosi 94 dB(A),
- gwarantowany poziom mocy akustycznej LWA wynosi 96 dB(A).

Jednostka Notyfikowana nr **0036** biorąca udział w ocenie: TUV SUD Industrie Service GmbH
Westendstr. 199, 80686 Munchen, Germany.

Osoba upoważniona do sporządzania dokumentacji technicznej: Jarosław Malinowski.

Adres:
NAC Sp. z o.o.
Al. Krakowska 39,
05-090 Raszyn

Jarosław Malinowski
Dyrektor ds. technicznych i certyfikacji

Raszyn, 7 kwietnia 2023



GWARANCJA

Szanowni Państwo!

Dziękujemy za dokonanie zakupu naszego produktu i gratulujemy trafnego wyboru. Urządzenie, które Państwo kupiliście, zostało zaprojektowane i wyprodukowane według najnowszych technologii oraz reprezentuje światowe standardy jakości i niezawodności, jednocześnie będąc przyjaznym dla środowiska.
Przypominamy o obowiązku dokładnego zapoznania się z procedurami uruchomienia oraz eksploatacji przed rozpoczęciem korzystania z urządzenia; procedury te są zawarte w dostarczonej z urządzeniem Instrukcji Obsługi.

☎ ***801 044 450***
Infolinia czynna od poniedziałku do piątku w godzinach od 8.00 do 15.00. Koszt połączenia wg stawek operatorów poszczególnych sieci.

Nasza wyspecjalizowana sieć serwisowa służy Państwu wszelką pomocą w zakresie porad technicznych jak i eksploatacyjnych.

Przydatne informacje serwisowe oraz lista autoryzowanych punktów serwisowych znajdują się na stronie:
🖳 ***serwis.nac.com.pl***

WARUNKI GWARANCJI

1. Firma NAC gwarantuje sprawne działanie urządzenia zgodnie z warunkami techniczno-eksploatacyjnymi opisanymi w Instrukcji Obsługi.
2. Na urządzenie udziela się 24-miesięcznej gwarancji konsumentowi („tj. osobie fizycznej dokonującej z przedsiębiorcą czynności prawnej niezwiązanej bezpośrednio z jej działalnością gospodarczą lub zawodową") oraz 12-miesięcznej gwarancji przy zakupie przez przedsiębiorcę „(tj. osobę fizyczną, osobę prawną i jednostkę organizacyjną, prowadzącą we własnym imieniu działalność gospodarczą lub zawodową)". Po tym okresie użytkownik ma prawo do napraw odpłatnych. Z gwarancji wyłączone są akumulatory.
3. Wszystkie uszkodzenia ujawnione w okresie obowiązywania gwarancji wynikające z wad materiałowych, montażowych lub produkcyjnych będą usuwane bezpłatnie.
4. Podstawą do uzyskania ochrony gwarancyjnej jest dowód zakupu urządzenia od Autoryzowanego Dystrybutora sprzętu NAC wraz z podpisanym w dniu sprzedaży drukiem niniejszej karty gwarancyjnej wydanym przez oficjalnego **Autoryzowanego Dystrybutora marki NAC**. Ochrona gwarancyjna nie będzie udzielana, jeżeli druk gwarancji będzie poświadczony/podstemplowany przez firmę niebędącą Autoryzowanym Dystrybutorem marki NAC. Niniejsza gwarancja obowiązuje na terenie Rzeczypospolitej Polskiej.
5. Wady urządzenia podlegające gwarancji będą usuwane w terminie do 14 dni roboczych od daty przyjęcia w Autoryzowanym Serwisie NAC. Termin ten może ulec wydłużeniu do 30 dni roboczych w wyjątkowych przypadkach.
6. Z przyczyn niezależnych od Gwaranta wskazany powyżej termin może ulec wydłużeniu, w szczególności gdy produkt wymaga dodatkowej weryfikacji/ekspertyzy lub wystąpią okoliczności mające postać siły wyższej uniemożliwiającej jego zachowanie np.: powódź, pożar, strajki, klęski żywiołowe, restrykcje importowe itp.
7. W zakres gwarancji nie wchodzą czynności takie jak: montaż, konserwacja, obsługa okresowa regulacja i czyszczenia, a także przeglądy, wymiana oleju i filtrów wraz z materiałami i częściami użytymi do w/w czynności. Czynności te mogą być wykonane odpłatnie. Gwarancja nie obejmuje naturalnego zużycia lub pogorszenia działania akumulatorów wynikającego z normalnego użytkowania.
8. W celu usunięcia wad lub uszkodzeń urządzenie wraz z dowodem zakupu i ważną kartą gwarancyjną należy dostarczyć do: najbliższego Autoryzowanego Serwisu lub skorzystać z wygodnego systemu „door to door" lub do miejsca zakupu. Urządzenie powinno zostać uprzednio oczyszczone. Serwis/sklep może odmówić naprawy urządzenia nieoczyszczonego. Jeżeli urządzenie ma zostać wysłane, przed przekazaniem go kurierowi lub sprzedawcy należy bezwzględnie wylać z niego płyny eksploatacyjne (paliwo i olej). Opakowanie musi zapewnić bezpieczny transport, zaleca się opakowanie oryginalne.
9. Sposób realizacji reklamacji ustala gwarant. Gwarant nie ma obowiązku dostarczenia urządzenia zastępczego na czas naprawy gwarancyjnej.
10. Gwarancja ta obowiązuje pod warunkiem, że urządzenie jest prawidłowo eksploatowane, konserwowane i obsługiwane zgodnie z dołączoną instrukcją obsługi.
11. Użytkownik jest obowiązany do natychmiastowego zaniechania użytkowania uszkodzonego urządzenia. Kontynuacja pracy uszkodzonym urządzeniem może powodować powstanie kolejnych usterek oraz zagrażać zdrowiu lub życiu użytkownika lub osób trzecich.
12. Gwarancją nie są objęte uszkodzenia powstałe w wyniku: uszkodzeń mechanicznych, niewłaściwego użytkowania, dokonywania modyfikacji oraz napraw dokonanych przez osoby nieupoważnione. Dotyczy to również zamontowania i używania niewłaściwych części oraz filtrów, smarów, olejów, paliw.
13. Zniszczenie plomb gwarancyjnych, o ile są, lub tabliczki znamionowej z numerem seryjnym, może być podstawą do odrzucenia gwarancji.
14. Gwarancja nie obejmuje wad powstałych na skutek uderzenia pioruna, pożaru, powodzi i innych klęsk żywiołowych.
15. Gwarancji nie podlegają elementy eksploatacyjne i ulegające naturalnemu zużyciu podczas pracy i podlegające kontroli stanu przez użytkownika takie jak: paski klinowe, żarówki, filtry, świece zapłonowe, koła jezdne, noże i ostrza tnące, uchwyty noży, głowice żyłkowe, łańcuchy tnące, prowadnice łańcucha, linki sterownicze, wpusty i kołki przeciążeniowe.
16. Firma NAC nie odpowiada za bezpośrednie lub pośrednie szkody, straty bądź koszty wynikłe z zastosowania, bądź brakiem możliwości zastosowania urządzenia do jakiegokolwiek celu.
17. Jeżeli przed przystąpieniem do naprawy konieczne jest przeprowadzenie czynności związanych z konserwacją urządzenia to Serwis/sklep może przeprowadzić takie czynności odpłatnie za zgodą użytkownika/reklamującego.
18. Jeżeli podczas naprawy stwierdzono konieczność wymiany elementów związanych z bezpieczeństwem użytkowania lub osób trzecich (m.in. ostrza tnące, łańcuchy, prowadnice, osłony elementów tnących i inne związane z bezpieczeństwem), to serwis jest zobowiązany do wymiany tych elementów nawet wtedy, gdy wiąże się to z koniecznością pobrania opłat za zgodą użytkownika/reklamującego. W przypadku odmowy serwis zwróci produkt bez dokonania jakichkolwiek napraw.
19. Gwarancja nie obejmuje ewentualnych szkód wyrządzonych przedmiotom lub osobom.
20. Gwarancja na sprzedany towar nie wyłącza, nie ogranicza ani nie zawiesza uprawnień kupującego będącego osobą fizyczną wynikających z przepisów o niezgodność towaru z umową za wady rzeczy sprzedanej.

KARTA GWARANCYJNA

…….. ……..

Nazwa sprzętu * Model *

…… …… ……

Data sprzedaży * Nr fabryczny urządzenia * Nr fabryczny silnika

Oświadczam, że zapoznałem się z instrukcją obsługi oraz kartą gwarancyjną. Zakupiony sprzęt otrzymałem sprawny, kompletny, wraz z dowodem zakupu.

Czytelny podpis nabywcy ……..……

…….

Pieczątka i czytelny podpis sprzedawcy *[1]

* *Wypełnia sprzedawca*

***[1] Oświadczam, że jestem oficjalnym Autoryzowanym Dystrybutorem sprzętu NAC.**

Złożenie oświadczenia niezgodnego ze stanem faktycznym przez podmiot niebędący autoryzowanym Dystrybutorem sprzętu NAC może skutkować odpowiedzialnością karną sprzedawcy na podstawie art. 271 i art. 286 Kodeksu Karnego.

LP.	Daty	Opis naprawy	Pieczątka zakładu
	Data zgłoszenia sprzętu Data zakończenia naprawy Data wydania sprzętu		
	Data zgłoszenia sprzętu Data zakończenia naprawy Data wydania sprzętu		
	Data zgłoszenia sprzętu Data zakończenia naprawy Data wydania sprzętu		
	Data zgłoszenia sprzętu Data zakończenia naprawy Data wydania sprzętu		



Drogi Kliencie,

w sprawach związanych z obsługą gwarancyjną oraz serwisową kontaktuj się z nami przez stronę internetową

serwis.nac.com.pl

ZNAJDŹ NAS

Zobacz VIDEO PORADY serwis.nac.com.pl NAC

Zdjęcia i opisy z niniejszej instrukcji są własnością firmy NAC. Zgodnie z Dz. U. 94 Nr 24 poz. 83, sprost: Dz. U. 94 Nr 43 poz. 170 kopiowanie, przetwarzanie i rozpowszechnianie tych materiałów w całości lub w części bez zgody firmy NAC jest zabronione i stanowi naruszenie praw autorskich.

Niniejsza instrukcja kosiarek spalinowych nie wskazuje cech nabytego przez Państwa urządzenia, którego dotyczy instrukcja, w zakresie, w jakim nie mają one wpływu bezpośrednio na sposób korzystania z niego, a tym samym szczegółowe dane techniczne wskazane w instrukcji mogą ulec zmianie, za co firma NAC nie ponosi odpowiedzialności.